ხელშეკრულება სახელმწიფო შესყიდვის შესახებ №25

ქ. თეთრიწყარო 2023 წელი

ერთის მხრივ თეთრიწყაროს მუნიციპალიტეტი (შემდგომში "შემსყიდველი") წარმოდგენილი მუნიციპალიტეტის მერის გიორგი წიკლაურის სახით და მეორეს მხრივ შპს „მახო 1981" (შემდგომში "მიმწოდებელი") წარმოდგენილი მისი დირექტორის მალხაზ ლომთაძის სახით „სახელმწიფო შესყიდვების შესახებ" საქართველოს კანონის მე-10[1] მუხლის მე-3 პუნქტის „დ" ქვეპუნქტის (საქართველოს მთავრობის 2021 წლის 05 თებერვლის N168 განკარგულება ,,სოფლის მხარდაჭერის პროგრამა") საფუძველზე, დებენ წინამდებარე სახელმწიფო შესყიდვის შესახებ ხელშეკრულებას შემდეგზე:

1. ხელშეკრულებაში გამოყენებული ტერმინთა განმარტებები

1. "ხელშეკრულება სახელმწიფო შესყიდვის შესახებ" (შემდგომში - "ხელშეკრულება") - შემსყიდველსა და მიმწოდებელს შორის დადებული წინამდებარე ხელშეკრულება, რომელიც ხელმოწერილია მხარეთა მიერ მასზე თანდართული ყველა დოკუმენტით.
2. "ხელშეკრულების ღირებულება" - ხელშეკრულების ჯამური ღირებულება, რომელიც უნდა გადაიხადოს შემსყიდველმა მიმწოდებლის მიერ ხელშეკრულებით ნაკისრი ვალდებულებების სრულად და ზედმიწევნით შესრულების სანაცვლოდ.
3. "დღე" , "კვირა", "თვე" - კალენდარული დღე, კვირა, თვე.
4."შემსყიდველი" - ორგანიზაცია, რომელიც ახორციელებს შესყიდვას.
5."მიმწოდებელი"- პირი, რომელიც ახორციელებს მომსახურებას ხელშეკრულების ფარგლებში.
6."სამუშაო" - ხელშეკრულების მე-2 მუხლით გათვალისწინებული ხელშეკრულების საგანი.
7."ტექნიკური დავალება" - შესასრულებელი სამუშაოების ხარჯთაღრიცხვა, რომელიც ერთვის ხელშეკრულებას როგორც მისი განუყოფელი ნაწილი.

2. ხელშეკრულების საგანი

1. ხელშეკრულებით გათვალისწინებულ შესყიდვის ობიექტს წარმოადგენს 2021 წლის სოფლის მხარდაჭერის პროგრამის ფარგლებში თეთრიწყაროს მუნიციპალიტეტის სოფელ მარაბდაში სპორტული ინფრასტრუქტურის, სოფელ სამშვილდეში სპორტული ინფრასტრუქტურის მოწყობის სამუშაოები. (შემდგომში - სამუშაო).
2. ამ მუხლის პირველი პუნქტით გათვალისწინებული შესყიდვის ობიექტის CPV კოდია: 45112711 - პარკების მოწყობის სამუშაოები.

3. ხელშეკრულების ღირებულება

1. ხელშეკრულების ღირებულება შეადგენს 37060.76 (ოცდაჩვიდმეტი ათას სამოცი ლარი და 76 თეთრი) ლარს, დღგ-ს ჩათვლით.

1.1. მათ შორის: სოფელ მარაბდაში სპორტული ინფრასტრუქტურის მოწყობის სამუშაოების ღირებულება შეადგენს 21458.19 ლარს - 100% სახელმწიფო ბიუჯეტი.

სოფელ სამშვილდეში სპორტული ინფრასტრუქტურის მოწყობის სამუშაოების ღირებულება შეადგენს 15602.57 ლარს - 100% სახელმწიფო ბიუჯეტი.

4. ანგარიშსწორების ფორმა და ვადები

1. ხელშეკრულების ფარგლებში ანგარიშსწორება იწარმოება უნაღდო ანგარიშსწორების ფორმით, საქართველოს ეროვნულ ვალუტაში, ხელშეკრულებით გათვალისწინებულ რეკვიზიტებზე.
2. მიმწოდებლის წერილობითი მომართვის საფუძველზე, ანგარიშსწორება შესაძლებელია განხორციელდეს ეტაპობრივად, ხელშეკრულების გაფორმებიდან ყოველ 30 კალენდარულ დღეში არაუმეტეს ორჯერ, სახელშეკრულებო ღირებულების 70%-ის ფარგლებში (თითოეული ობიექტის სახარჯთაღრიცხვო ღირებულებების შესაბამისად) ფაქტიურად შესრულებული სამუშაოების ღირებულების შესაბამისად, საქართველოს კანონმდებლობით გათვალისწინებული საგადასახადო ანგარიშ-ფაქტურის დადასტურებიდან და მიღება-ჩაბარების აქტის გაფორმებიდან 10 (ათი) სამუშაო დღის განმავლობაში.

3. საბოლოო ანგარიშსწორება განხორციელდება შესრულებული სამუშაოების მოცულობებისა და ხარისხის შესაბამისობაზე ექსპერტიზის დასკვნის (აღნიშნული დასკვნ(ებ)ის ღირებულება უნდა დაფაროს მიმწოდებელმა საკუთარი ხარჯებით) წარმოდგენის შემდეგ, ექსპერტიზის დასკვნა გაცემული უნდა იყოს სსიპ „ლევან სამხარაულის სახელობის სასამართლო ექსპერტიზის ეროვნული ბიურო"-ს ან სხვა აკრედიტირებული პირის მიერ (იმ შემთხვევაში, თუ დასკვნის გამცემი ორგანო არ იქნება სსიპ „ლევან სამხარაულის სახელობის სასამართლო ექსპერტიზის ეროვნული ბიურო", მიმწოდებელმა დამატებით უნდა წარმოადგინოს დასკვნის გამცემი პირის აკრედიტაციის დამადასტურებელი დოკუმენტის ასლი (აკრედიტაციის სფერო უნდა ფარავდეს მოთხოვნილ მომსახურებას), საქართველოს კანონმდებლობით გათვალისწინებული საგადასახადო ანგარიშ-ფაქტურის დადასტურებიდან და საბოლოო მიღება-ჩაბარების აქტის გაფორმებიდან 10 (ათი) სამუშაო დღის განმავლობაში.

5. მიღება-ჩაბარების წესი

1. მიმწოდებლის მიერ წარდგენილი შესრულებული სამუშაოები მიღებულად ჩაითვლება საქართველოს კანონმდებლობით გათვალისწინებული დოკუმენტების დადასტურებისა და მიღება-ჩაბარების აქტის გაფორმების შემდეგ.

6. მომსახურების გაწევის ვადა

1. მიმწოდებელი ვალდებულია ხელშეკრულებით გათვალისწინებული სამუშაო განახორციელოს ხელშეკრულების გაფორმებიდან **2023 წლის 15 მაისის ჩათვლით.**

2. მიმწოდებელი ვალდებულია, ამ მუხლის პირველი პუნქტით განსაზღვრულ ვადაში, სამუშაო განახორციელოს ხელშეკრულებაზე თანდართული ხარჯთაღრიცხვის შესაბამისად.

7. მხარეთა უფლება-მოვალეობანი

1. მიმწოდებელი ვალდებულია:

ა) უზრუნველყოს სამუშაოს დაწყება ხელშეკრულების გაფორმებიდან 3 (სამი) კალენდარული დღის ვადაში.

ბ) სამუშაოები განახორციელოს საქართველოში მოქმედი ნორმატიულ-ტექნიკური დოკუმენტების მოთხოვნების შესაბამისად, (სამუშაოს შესრულების პროცესში ყველა გამოყენებული მასალა და მოწყობილობა უნდა იყოს ხარისხიანი და აკმაყოფილებდეს საქართველოში მოქმედ ყველა სამშენებლო ნორმასა და სტანდარტს).

გ) საკუთარი ხარჯებით უზრუნველყოს ხელშეკრულებით გათვალისწინებული ინსპექტირების შედეგად გამოვლენილი ყველა დეფექტ(ებ)ის აღმოფხვრა;

დ) ახალი კორონა ვირუსის (covid 19) გავრცელებასთან დაკავშირებით, ქვეყანაში შექმნილი მდგომარეობიდან გამომდინარე, მიმწოდებელი ვალდებულია, სამუშაოების შესრულების პროცესში უზრუნველყოს საქართველოს ოკუპირებული ტერიტორიებიდან დევნილთა, შრომის, ჯანმრთელობისა და სოციალური დაცვის სამინისტროსა და საზოგადოებრივი ჯანმრთელობის ეროვნული ცენტრის მიერ გაცემული რეკომენდაციების დაცვა.

2. შემსყიდველი ვალდებულია,

ა) შეუფერხებლად აუნაზღაუროს მიმწოდებელს შესრულებული სამუშაოების ღირებულება ხელშეკრულებით გათვალისწინებული პირობებისა და ვადების შესაბამისად.

3. შემსყიდველი უფლებამოსილია:

ა) ნებისმიერ დროს განახორციელოს მიმწოდებლის მიერ ნაკისრი ვალდებულებების შესრულებისა და ხარისხის ინსპექტირება;

ბ) არ ჩაიბაროს რაოდენობრივად, ხარისხობრივად ან უფლებრივად ნაკლიანი შესრულებული სამუშაო.

8. შესრულებული სამუშაოს საგარანტიო ვადა

1. შესრულებული სამუშაოს საგარანტიო ვადა შეადგენს საბოლოო მიღება-ჩაბარების აქტის გაფორმებიდან 1 (ერთი) წელს.

2. ამ მუხლის პირველი პუნქტით განსაზღვრული, შესრულებული სამუშაოს საგარანტიო ვადის განმავლობაში რაიმე წუნის (ნაკლოვანებები, დეფექტი) აღმოჩენის შემთხვევაში, მიმწოდებელი ვალდებულია შეტყობინების მიღებიდან, შემსყიდველის მიერ განსაზღვრულ გონივრულ ვადაში, საკუთარი ხარჯებით უზრუნველყოს მისი აღმოფხვრა.

## 9. ხელშეკრულებით ნაკისრი ვალდებულებების შესრულების ინსპექტირება

1. ხელშეკრულების ნაკისრი ვალდებულებების ინსპექტირებას განახორციელებს მერიის ზედამხედველობის სამსახური.
2. ინსპექტირება გულისხმობს მიმწოდებლის მიერ ხელშეკრულების პირობების შესრულებისა და გაწეული მომსახურების ხარისხის პროცესის კონტროლს.
3. ყველა გამოვლენილი ხარვეზის ან ნაკლის აღმოფხვრასთან დაკავშირებული ხარჯების ანაზღაურება ეკისრება მიმწოდებელს საქართველოს კანონმდებლობით დადგენილი წესით.
4. სამუშაოს განხორციელების პროცესში, მიმწოდებელი ვალდებულია უზრუნველყოს ზედამხედველობისა და კონტროლის განმახორციელებელ პირთა მიერ გაცემული, როგორც ზეპირი, ასევე, წერილობითი რეკომენდაციების და მითითებების შესრულება.

## 10. პირგასამტეხლო ხელშეკრულების პირობების შეუსრულებლობისათვის

1. თუ მიმწოდებელი გადააცილებს ხელშეკრულებით გათვალისწინებულ შესყიდვის ობიექტის მიწოდების ვადას, დაეკისრება პირგასამტეხლო ყოველ ვადაგადაცილებულ დღეზე სახელშეკრულებო ღირებულების 0,02%-ის ოდენობით;
2. იმ შემთხვევაში, თუ ვადების გადაცდენისათვის დაკისრებული პირგასამტეხლოს ჯამური თანხა გადააჭარბებს ხელშეკრულების ღირებულების 0,1%-ს, შემსყიდველს უფლება აქვს შეწყვიტოს ხელშეკრულება და მოსთხოვოს მიმწოდებელს ჯარიმის გადახდა.
3. საჯარიმო სანქციის გადახდა არ ათავისუფლებს მიმწოდებელს ძირითადი ვალდებულებების შესრულებისაგან.
4. ხელშეკრულების პირობების შეუსრულებლობის ან მათი არასათანადოდ შესრულებისას, მიმწოდებლის მოთხოვნის შემთხვევაში შემსყიდველი იხდის ჯარიმას ჩასარიცხი თანხის 0,02%-ის ოდენობით ყოველ ვადაგადაცილებულ დღეზე.
5 ხელშეკრულებით ნაკისრი ვალდებულების ნაწილობრივ შესრულების შემთხვევაში, მიმწოდებელს დაეკისრება პირგასამტეხლო შესასრულებელი ვალდებულების ღირებულების 10%-ის, ხოლო მისი შეუსრულებლობის შემთხვევაში - კი სახელშეკრულებო ღირებულების 20% ოდენობით, რომლის შემთხვევაშიც შემსყიდველს უფლება აქვს შეწყვიტოს ხელშეკრულება და მოსთხოვოს მიმწოდებელს ჯარიმის გადახდა.

## 11. ხელშეკრულებაში ცვლილებების შეტანა და ხელშეკრულების შეწყვეტა

1. ხელშეკრულებაში ნებისმიერი ცვლილების, დამატების შეტანა შესაძლებელია მხოლოდ წერილობითი ფორმით, მხარეთა შეთანხმების საფუძველზე;
2. ხელშეკრულების პირობების ნებისმიერი ცვლილება უნდა გაფორმდეს ხელშეკრულების დანართის სახით, რომელიც ჩაითვლება ხელშეკრულების განუყოფელ ნაწილად და დაერთვება ხელშეკრულებას.
3. ხელშეკრულების პირობების, მათ შორის ფასის შეცვლა დაუშვებელია, თუ ამ ცვლილებების შედეგად იზრდება ხელშეკრულების ჯამური ღირებულება ან უარესდება ხელშეკრულების პირობები შემსყიდველისათვის, გარდა საქართველოს სამოქალაქო კოდექსის 398-ე მუხლით გათვალისწინებული შემთხვევებისა. ხელშეკრულების პირობების გადასინჯვა ხდება საქართველოს კანონმდებლობით დადგენილი წესით.
4 საქართველოს სამოქალაქო კოდექსის 398-ე მუხლით გათვალისწინებული გარემოებების დადგომის შემთხვევაში, ხელშეკრულების ჯამური ღირებულების გაზრდა დაუშვებელია ხელშეკრულების ღირებულების 10%-ზე მეტი ოდენობით.
5. ხელშეკრულებაში ცვლილების შეტანის აუცილებლობისას ინიციატორი მხარე ვალდებულია არანაკლებ 3 (სამი) დღით ადრე მიმართოს მეორე მხარეს აღნიშნული ცვლილების აუცილებლობის დასაბუთებული წერილობითი თხოვნით. წინააღმდეგ შემთხვევაში მხარეს უფლება აქვს უარი თქვას ცვლილების განხორციელებაზე.
6. ხელშეკრულების ერთ-ერთი მხარის მიერ ხელშეკრულების პირობების შეუსრულებლობის შემთხვევაში მეორე მხარე უფლებამოსილია ცალმხრივად მიიღოს გადაწყვეტილება ხელშეკრულების შეწყვეტის შესახებ;
7. მხარე ვალდებულია არანაკლებ 2 (ორი) დღით ადრე წერილობით ან კომუნიკაციის ელექტრონული საშუალებების გამოყენებით შეატყობინოს მეორე მხარეს 11.6. პუნქტით გათვალისწინებული გადაწყვეტილების მიღების განზრახვის თაობაზე.
8. ხელშეკრულება ასევე შესაძლებელია შეწყდეს მხარეთა ინიციატივით, ურთიერთშეთანხმების საფუძველზე.

## 12. ფორს - მაჟორი

1. ელშეკრულების დამდები რომელიმე მხარის მიერ ხელშეკრულების პირობების შეუსრულებლობა არ გამოიწვევს საჯარიმო სანქციების გამოყენებას, თუ ხელშეკრულების შესრულების შეფერხება ან ვალდებულებების შეუსრულებლობა არის ფორს- მაჟორული გარემოებების შედეგი.

2. ამ მუხლის მიზნებისათვის „ფორს-მაჟორი“ ნიშნავს მხარებისათვის გადაულახავ ან მათი კონტროლისაგან დამოუკიდებელ გარემოებებს, რომლებიც არ არიან დაკავშირებული შემსყიდველსა და/ან მიმწოდებლის შეცდომებსა და დაუდევრობასთან, რომლებსაც გააჩნია წინასწარ გაუთვალისწინებელი ხასიათი. ასეთი გარემოება შეიძლება გამოწვეული იქნას ომით, სტიქიური მოვლენებით, ეპიდემიით, კარანტინით და საბიუჯეტო ასიგნების მკვეთრი შემცირებით და სხვა.

3. ფორს-მაჟორული გარემოებების დადგომის შემთხვევაში ხელშეკრულების დამდებმა მხარემ, რომლისთვისაც შეუძლებელი ხდება ნაკისრი ვალდებულებების შესრულება, დაუყოვნებლივ უნდა გაუგზავნოს მეორე მხარეს წერილობითი შეტყობინება ასეთი გარემოებებისა და მათი გამომწვევი მიზეზების შესახებ. თუ შეტყობინების გამგზავნი მხარე არ მიიღებს მეორე მხარისაგან წერილობით პასუხს იგი თავისი შეხედულებისამებრ მიზანშეწონილობისა და შესაძლებლობებისდა მიხედვით აგრძელებს ხელშეკრულებით ნაკისრი ვალდებულებების შესრულებას და ცდილობს გამონახოს ვალდებულებების შესრულების ისეთი ალტერნატიული ხერხები, რომლებიც დამოუკიდებელი იქნებიან ფორს-მაჟორული გარემოებების ზეგავლენისაგან.

4. თუ სახელშეკრულებო ვალდებულებების მთლიანი ან ნაწილობრივი შეუსრულებლობის პირობები გრძელდება ერთ თვეზე მეტ ხანს, მხარეებს უფლება აქვთ შეწყვიტონ ხელშეკრულების მოქმედება კომპენსაციის მოთხოვნის უფლების გარეშე.

## 13. დავები და მათი გადაწყვეტის წესი

1. ხელშეკრულების მოქმედების პერიოდში წამოჭრილი ყველა დავა გადაიჭრება ურთიერთშეთანხმების გზით. შეთანხმების მიუღწევლობის შემთხვევაში, დავის გადასაწყვეტად მხარეები უფლებამოსილნი არიან მიმართონ სასამართლოს საქართველოს მოქმედი კანონმდებლობის შესაბამისად.

## 14. ხელშეკრულების მოქმედების ვადა

1. ხელშეკრულება ძალაშია მისი ხელმოწერის დღიდან 2023 წლის 31 დეკემბრამდე, გარდა ხელშეკრულებით განსაზღვრული იმ ვალდებულებებისა, რომელთა არსებობაც არ არის დამოკიდებული ხელშეკრულების მოქმედების ვადაზე.

## 15. რეკვიზიტები

„შემსყიდველი“
თეთრიწყაროს მუნიციპალიტეტი
მის: ქ. თეთრიწყარო, თამარ მეფის ქ. N34,
ს/კოდი: 230869254
სახელმწიფო ხაზინა
ა/ა GE24NB0330100200165022
TRESGE22

_____

TETRITSKARO MUNICIPALITY
Digitally signed by TETRITSKARO MUNICIPALITY
Date: 2023.02.15 13:50:18 +04'00'

გიორგი წიკლაური
მუნიციპალიტეტის მერი

,,მიმწოდებელი“
შპს „მახო 1981“
მის: მარნეულის რ-ნი, ს.წერეთელი, ი.გოგებაშვილის ქ.N32
ს/კოდი: 434182895
GE89BG0000000537921826
ს/ს ,,საქართველოს ბანკი"
BAGAGE22

_____

მალზახ ლომთაძე
დირექტორი

თეთრიწყაროს მუნიციპალიტეტის სოფელ მარაბდაში სპორტული ტრენაჟორების მოწყობის სამუშაოები

ხარჯთაღრიცხვა

სახარჯთაღრიცხვო ღირებულება **21458.19** ლარი

შედგენილია 2021 წლის II კვარტლის დონეზე

მათ შორის ხელფასი **1039.20** ლარი

| № | საფუძველი | სამუშაოს დასახელება | ნორმატიული რესურსი | | | ხელფასი | | მასალა | | სამშენებლო მექანიზმები | | ჯამი |
|---|---|---|---|---|---|---|---|---|---|---|---|---|
| | | | განზ. | ერთეულზე | სულ | ერთ. ფასი | სულ | ერთ. ფასი | სულ | ერთ. ფასი | სულ | |
| 1 | 2 | 3 | 4 | 5 | 6 | 7 | 8 | 9 | 10 | 11 | 12 | 13 |
| **1** | **1-78-3** | **ტრანშეის გაჭრა ხელით ბორდიურის მოსაწყობად** | **მ3** | | **3.24** | | | | | | | |
| | | შრომითი რესურსები | კაც/სთ | 2.780 | 9.007 | 6.00 | 54.04 | | | | | 54.04 |
| **2** | **27–19–1** | **ბორდიურის მოწყობა ბეტონის საფუძველზე** | **გრძ.მ** | | **27.00** | | - | | - | | - | - |
| | | შრომითი რესურსი | კაც/სთ | 0.74 | 19.980 | 6.00 | 119.88 | | - | | - | 119.88 |
| | | მანქანები | ლარი | 0.0071 | 0.1917 | | - | | - | 4.00 | 0.77 | 0.77 |
| | | ბეტონის ბორდიური 23X12სმ, სიგრძით 50სმ | გრძ.მ | 1.00 | 27.00 | | - | 3.90 | 105.30 | | | 105.30 |
| | | ბეტონი მ-200 საფუძველზე (0,01მ3/გრძ.მ.-ზე) | მ3 | 0.01 | 0.270 | | - | 110.00 | 29.70 | | | 29.70 |
| | | სხვა ხარჯები | ლარი | 0.096 | 2.592 | | - | 4.00 | 10.37 | | - | 10.37 |
| **3** | **1-80-3** | **გრუნტის დამუშავება ხელით ფანჩატურის რკ/ბეტონის ფილის მოსაწყობად** | **მ3** | | **3.90** | | | | | | | |
| | | შრომითი რესურსები | კაც/სთ | 2.060 | 8.034 | 6.00 | 48.20 | | | | | 48.20 |
| **4** | **11–1–5** | **ტერიტორიაზე ღორღის მოსამზადებელი ფენის მოწყობა, საშ. სისქით 8სმ** | **მ3** | | **3.40** | | - | | - | | - | - |
| | | შრომითი რესურსი | კაც/სთ | 3.16 | 10.744 | 6.00 | 64.46 | | - | | - | 64.46 |
| | | ფრაქციული ღორღი 0-40მმ | მ3 | 1.24 | 4.216 | | - | 23.00 | 96.97 | | | 96.97 |
| | | სხვა ხარჯები | ლარი | 0.01 | 0.034 | | - | 4.00 | 0.14 | | - | 0.14 |
| **5** | **6-16-1.** | **ფანჩატურის რკ/ბეტონის იატაკის მოწყობა,საშ. სისქით 10სმ** | **მ3** | | **4.20** | | - | | - | | - | - |
| | | შრომითი რესურსი | კაც/სთ | 8.40 | 35.2800 | 6.00 | 211.68 | | - | | - | 211.68 |
| | | მანქანები | ლარი | 0.81 | 3.4020 | | - | | - | 4.00 | 13.61 | 13.61 |
| | | ბეტონი მ-200 მარკის | $მ^3$ | 1.015 | 4.2630 | | - | 110.00 | 468.93 | | | 468.93 |
| | | არმატურა ა-III კლასის დ=10მმ, ბიჯით 25X25სმ | ტნ. | პრ. | 0.260 | | - | 2,261.00 | 587.86 | | - | 587.86 |
| | | სხვა ხარჯები | ლარი | 0.39 | 1.638 | | - | 4.00 | 6.55 | | - | 6.55 |
| **6** | **6-1-16.** | **ფანჩატურის ლითონის კარკასის მოწყობა** | **ტ.** | | **0.27** | | | | | | | |
| | | შრომითი რესურსი | კაც/სთ | 22.20 | 5.883 | 6.00 | 35.30 | | | | | 35.30 |
| | | მანქანები | ლარი | 12.70 | 3.366 | | | | | 4.00 | 13.46 | 13.46 |
| | | ფოლადის მილი 76X3,0მმ | გრძ.მ | პრ. | 24.00 | | | 18.70 | 448.80 | | | 448.80 |
| | | ფოლადის კვადრატული მილი 20X40X2,0მმ | გრძ.მ | პრ. | 48.00 | | | 5.97 | 286.56 | | | 286.56 |
| | | არმატურა ა-III კლასის დ=20მმ | ტნ. | პრ. | 0.006 | | - | 2,261.00 | 13.57 | | - | 13.57 |
| | | ელექტროდი დ=3მმ | კგ | 7.70 | 2.041 | | | 4.32 | 8.81 | | | 8.81 |
| | | სხვა ხარჯები | ლარი | 2.72 | 0.721 | | | 4.00 | 2.88 | | | 2.88 |

| | | | | | | | | | | | | |
|---|---|---|---|---|---|---|---|---|---|---|---|---|
| 7 | 15-164-7 | **ფანჩატურის ლითონის კონსტრუქციების მარალხარისხიანი შეღებვა** | **100მ2** | | **0.160** | | | | | | | - |
| | | შრომითი რესურსები | კაც/სთ | 38.80 | 6.208 | 7.80 | 48.42 | | | | | 48.42 |
| | | მანქანები | ლარი | 0.03 | 0.005 | | | | | 4.00 | 0.02 | 0.02 |
| | 4.2–26 | საღებავი ემალის გარე სამუშაოებისათვის, მადალი ხარისხის | კგ | 24.60 | 3.936 | | | 21.80 | 85.80 | | | 85.80 |
| | | სხვა მასალები | ლარი | 0.19 | 0.030 | | | 4.00 | 0.12 | | | 0.12 |
| 8 | 15–203–8 | **ფანჩატურის გადახურვის მოწყობა** | **100მ2** | | **0.35** | | | | | | | |
| | | შრომითი რესურსი | კაც/სთ | 22.20 | 7.770 | 6.00 | 46.62 | | | | | 46.62 |
| | | მანქანები | ლარი | 12.70 | 4.445 | | - | | | 4.00 | 17.78 | 17.78 |
| | | პოლიკარბონატი დაპროფილებული, ლურჯი, სისქით 8მმ | მ2 | პრ. | 35.00 | | - | 16.10 | 563.50 | | - | 563.50 |
| | | ქანჩი ჭანჭიკით | კგ | 10.00 | 3.500 | | - | 5.90 | 20.65 | | | 20.65 |
| | | სხვა ხარჯები | ლარი | 2.72 | 0.952 | | - | 4.00 | 3.81 | | - | 3.81 |
| 9 | 11–22–1 | **კაუჩუკის ფილების მოწყობა იატაკზე** | **100მ2** | | **0.28** | | | | | | | |
| | | შრმითი რესურსი | კ/სთ | 188.00 | 52.64 | 7.80 | 410.59 | | | | | 410.59 |
| | | მანქანები | ლარი | 8.37 | 2.34 | | | | | 3.20 | 7.50 | 7.50 |
| | | კაუჩუკის ფილა სისქით 3,0სმ | მ2 | 101.00 | 28.28 | | | 37.00 | 1046.36 | | | 1046.36 |
| | | ორკომპონენტიანი კაუჩუკის წებო | კგ | 110.00 | 30.80 | | | 5.75 | 177.10 | | | 177.10 |
| | | სხვა მასალები | lari | 0.19 | 0.05 | | | 3.20 | 0.17 | | | 0.17 |
| | | **ჯამი** | | | | | **1039.20** | | **3963.95** | | **53.14** | **5056.29** |
| 10 | | **სატრანსპორტო ხარჯები მასალებზე** | **5%** | | | | | | | | | **198.20** |
| | | **ჯამი** | | | | | | | | | | **5254.49** |
| | | **ზედნადები ხარჯები** | **10%** | | | | | | | | | **525.45** |
| | | **ჯამი** | | | | | | | | | | **5779.94** |
| | | **გეგმიური მოგება** | **8%** | | | | | | | | | **462.40** |
| | | **ჯამი** | | | | | | | | | | **6242.33** |
| | | **გაუთვალისწინებელი ხარჯი** | **3%** | | | | | | | | | **187.27** |
| | | **ჯამი** | | | | | | | | | | **6429.60** |
| 11 | | ტრენაჟორი „ნიჩბოსანი", მიწოდება-მონტაჟი | ცალი | | 1.00 | 41.00 | 41.00 | 1121.20 | 1121.20 | | | 1162.20 |
| 12 | | ტრენაჟორი „სხეულის ამზიდი", მიწოდება-მონტაჟი | ცალი | | 1.00 | 41.00 | 41.00 | 1801.70 | 1801.70 | | | 1842.70 |
| 13 | | ტრენაჟორი „აზიდვა მკერდიდან", მიწოდება-მონტაჟი | ცალი | | 1.00 | 41.00 | 41.00 | 1801.70 | 1801.70 | | | 1842.70 |
| 14 | | ტრენაჟორი „მიზიდვა მკერდისკენ", მიწოდება-მონტაჟი | ცალი | | 1.00 | 41.00 | 41.00 | 1388.10 | 1388.10 | | | 1429.10 |
| 15 | | ტრენაჟორი „აზიდვა ფეხებით", მიწოდება-მონტაჟი | ცალი | | 1.00 | 41.00 | 41.00 | 1468.60 | 1468.60 | | | 1509.60 |
| 16 | | ტრენაჟორი „მუცლის კუნთებისათვის", მიწოდება-მონტაჟი | ცალი | | 1.00 | 41.00 | 41.00 | 800.80 | 800.80 | | | 841.80 |
| 17 | | ტრენაჟორი „მკლავჭიდის მაგიდა", მიწოდება-მონტაჟი | ცალი | | 1.00 | 41.00 | 41.00 | 921.20 | 921.20 | | | 962.20 |
| 18 | | ტრენაჟორი „ორმხრივი ძელი", მიწოდება-მონტაჟი | ცალი | | 1.00 | 41.00 | 41.00 | 1428.00 | 1428.00 | | | 1469.00 |
| 19 | | ტრენაჟორი „ზურგის კუნთებისათვის", მიწოდება-მონტაჟი | ცალი | | 1.00 | 41.00 | 41.00 | 655.00 | 655.00 | | | 696.00 |
| | | **ჯამი** | | | | | | | | | | **18,184.90** |
| | | **დ.ღ.გ.** | **18%** | | | | | | | | | **3273.28** |
| | | **სულ ჯამი** | | | | | **1039.20** | | | | | **21458.19** |

ინდ. მეწარმე „ზვიად გოგოლაძე”

ქ. ხაშური, 26 მაისის ქ№19

# თეთრიწყაროს მუნიციპალიტეტის სოფელ მარაბდაში სპორტული ინფრასტრუქტურის მოწყობის სამუშაოების საპროექტო-სახარჯთაღრიცხვო დოკუმენტაცია

შემსრულებელი:

ინდ.მეწარმე ზ.გოგოლაძე

2021 წელი

# განმარტებითი ბარათი

თეთრიწყაროს მუნიციპალიტეტის სოფელ მარაბდაში სპორტული ინფრასტრუქტურის მოწყობის სამუშაოების საპროექტო-სახარჯთაღრიცხვო დოკუმენტაცია მომზადებულია ქვეყანაში მოქმედი სტანდარტებისა და სამშენებლო ნორმების სრული დაცვით.

## გამოყენებული ლიტერატურა:

1. СНиП 2.02.04-84
2. III.03.01.85 - ,,მშენებლობის ორგანიზაცია“
3. სამშენებლო რესურსების ფასები 2021 წლის II კვარტლის დონეზე

ხარჯთაღრიცხვაში მიღებულია შემდეგი დარიცხვები:

1. ზედნადები ხარჯი- 10%
2. გეგმიური დაგროვება- 8%
3. გაუთვალისწინებელი სამუშაოები- 3%
4. დ.ღ.გ.- 18%

თუ შემსრულებელს ექნება განსხვავებული დარიცხვები, ხარჯთაღრიცხვა ექვემდებარება გადაანგარიშებას.

სახარჯთაღრიცხვო დოკუმენტაცია საბაზრო ურთიერთობის პირობებში არის ობიექტის წინასწარი საორიენტაციო ღირებულება და არ წარმოადგენს დამკვეთსა და შემსრულებელს შორის ანგარიშსწორების დოკუმენტს. მათ შორის ანგარიშსწორება უნდა განხორციელდეს ფაქტიური დანახარჯების მიხედვით სათანადო დოკუმენტაციის წარდგენით, ქვეყანაში მოქმედი კანონმდებლობით.

## საჩრდილობელი ფანჩატურის აღწერილობა

საჩრდილობელი ფანჩატური განკუთვნილია მობილური სპორტული ზონის შესაქმნელად წლის ნებისმიერი დროისათვის და ნებისმიერ კლიმატურპირობებში, სადაც განთავსებული იქნება ტრენაჟორები.

საჩრდილობელი ფანჩატური წარმოადგენს ასაწყობ კონსტრუქციას. ლითონის ნაწილები შეღებილი უნდა იყოს მარალი ხარისხის საღებავით.

საჩრდილობელი ფანჩატურის სახურავი წარმოადგენს სამ იარუსიან სხვადასხვადონეების კონსტრუქციას, რომელიც დამზადებული უნდა იყოს პოლიკარბონატის არანაკლებ 8 მმ სისქის მასალისაგან.

საჩრდილობელი ფანჩატურის ქვედა ნაწილში, თითოეული ტრენაჟორის დასამონტაჟებლად, მოწყობილი უნდა იყოს არმირებული ბეტონის საფუძველი.

საჩრდილობელი ფანჩატურის საყრდენები დამზადებული უნდა იყოს არანაკლებ 76 მმ დიამეტრის ფოლადის მილისგან, რომლის კედლის სისქე უნდა იყოს არანაკლებ 3მმ.

საჩრდილობელი ფანჩატურის სიმაღლე 3200მმ ( 50მმ) აითვლება კაუჩუკის იატაკის ზედა წერტილიდან.

აღნიშნული ფანჩატური უნდა განთავსდეს სპეციალურად მოწყობილ, 42.0 მ2 ფართობის მქონე კაუჩუკის მოედანზე.

ფანჩატურის საყრდენი მინ. 50სმ-ზე უნდა ჩაბეტონდეს გრუნტში.

## ტრენაჟორების აღწერილობა

- გარე გამოყენების ფიტნეს აღჭურვილობა უნდა აკმაყოფილებდეს შემდეგ მინიმალურ მოთხოვნებსა და სპეციფიკაციებს:

- გარე მოხმარების ტრენაჟორები ფიზიკური განვითარებისთვის განკუთვნილია ხელმისაწვდომი ფიზიკური ვარჯიშისთვის 14 წლის ასაკიდან. ფიზიკური დატვირთვა ხდება საკუთარი წონის ხარჯზე. შესაძლებელია გამოყენება როგორც ზოგადი ფიზიკური ვარჯიშისთვის, ასევე სპორტული ღონისძიებებისთვის.

- მონტაჟი ხორციელდება ტრენაჟორებისთვის სპეციალურად მოწყობილ მოედანზე, საძირკვლის მეთოდით სპეციალური ხრახნების გამოყენებით.

- ტრენაჟორების გაბარიტულ ზომებზე დასაშვებია 5%-იანი ცდომილება, თუ აღნიშნული ცვლილებით არ დაირღვევა მისი ფუნქციონალურობა და მომხმარებლის უსაფრთხოება.

- ტრენჟორები უნდა იყოს ახალი, ქარხნული წარმოების. და უნდა გააჩნდეს ხარისხის დამადასტურებელი სერტიფიკატები. გამოყენებული უნდა იყოს შემდეგი მასალები და მახახიათებლები:

-პლათფორმა შესრულებული უნდა იყოს ფურცლოვანი ფოლადისგან სისქით არანაკლებ 4 მმ. სიგრძე არანაკლებ 754 მმ. სიგანე არანაკლებ 260 მმ;

- კორპუსი (სადგამი) შეკრული უნდა იყოს ფურცლოვანი ფოლადისგან სისქით არანაკლებ 2,5 მმ;

- დასაჯდომი და საზურგე დამზადებული უნდა იყოს ყინვაგამძლე ულტრაიისფერი სხივებისადმი და სინესტის მიმართ მდგრადი მყარი პლასტმასისგან;

-მოძრავი მექანიზმის ბერკეტის სისტემა დამზადებული უნდა იყოს ლითონის მილკვადრატისგან, კვეთა არანაკლებ 60x40 მმ, სისქე არანაკლებ 2,5 მმ. მოძრავი ელემენტების საყრდენად ბერკეტის სისტემაში, გამოყენებული უნდა იყოს დახურული ტიპის ბურთოვანი საკისრები, არანაკლებ 14 ცალი, რაც გამორიცხავს პერიოდული დამატებითი გაზეთვის აუცილებლობას;

- დატვირთვის მარეგულირებელი მექანიზმი დამზადებული უნდა იყოს ლითონის მილისგან, კვეთა არანაკლებ 60x40 მმ, სისქე არანაკლებ 2,5 მმ;

- სახელური ლითონის მილისგან დაფარული უნდა იყოს მასალით, რომელიც ხელის მოკიდებისას არ სრიალებს; დიამეტრი არანაკლებ 42 მმ, მილის კედლის სისქე არანაკლებ 2,8 მმ;

- სამაგრები დამზადებული უნდა იყოს გალვანიზირებული ან/და უჟანგავი ფოლადისგან;

- საღებავი: პოლიმერული ფხვნილის ემალი, დატანილი უნდა იყოს ლითონის დეტალებზე გამოწვის მეთოდით ქარხნულ პირობებში;

- კონსტრუქციის ღია დაბოლოებები დახშული უნდა იყოს პლასტმასის ხუფებით.

-ფეხების საყრდენი დამზადებული უნდა იყოს მოცურების საწინააღმდეგო ზედაპირის მქონე, რეზინის სხმულით დაფარული 2,5 მმ სისქის ლითონის ფირფიტისაგან, ზომებით არანაკლებ 375x150x22 მმ.

სხეულის ამზიდი

მუცლის კუნთებისათვის

აზიდვა ფეხებით

ნიჩბოსანი

მიზიდვა მკერდისკენ

აზიდვა მკერდიდან

ორმხრივი ძელი

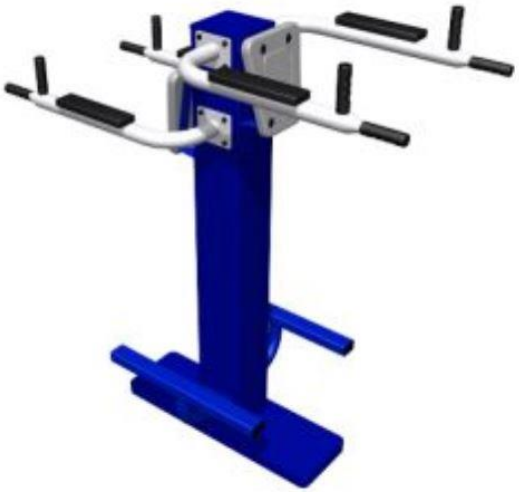

მკლავჭიდის მაგიდა

ზურგის კუნთებისათვის

# სამუშაოების მოცულობათა უწყისი

| № | სამუშაოს დასახელება | განზ. | სულ | შენიშვნა |
|---|---|---|---|---|
| 1 | ტრანშეის გაჭრა ხელით ბორდიურის მოსაწყობად | 1მ3 | 3,24 | |
| 2 | ბორდიურის მოწყობა ბეტონის საფუძველზე | გრძ.მ | 27 | |
| 3 | გრუნტის დამუშავება ხელით ფანჩატურის რკ/ბეტონის ფილის მოსაწყობად | 1მ3 | 3,9 | |
| 4 | ტერიტორიაზე ღორღის მოსამზადებელი ფენის მოწყობა, საშ. სისქით 8სმ | 1მ3 | 3,4 | |
| 5 | ფანჩატურის რკ/ბეტონის იატაკის მოწყობა,საშ. სისქით 10სმ | 1მ3 | 4,20 | |
| 6 | ფანჩატურის ლითონის კარკასის მოწყობა | 1ტ | 0,27 | |
| 7 | ფანჩატურის ლითონის კონსტრუქციების მარალხარისხიანი შეღებვა | 100მ2 | 0,16 | |
| 8 | ფანჩატურის გადახურვის მოწყობა | 1მ2 | 0,35 | |
| 9 | კაუჩუკის ფილების მოწყობა იატაკზე | 100მ2 | 0,28 | |
| 10 | სატრანსპორტო ხარჯები მასალებზე | % | 5,00 | |
| 11 | ტრენაჟორი „ნიჩბოსანი", მიწოდება-მონტაჟი | ცალი | 1,00 | |
| 12 | ტრენაჟორი „სხეულის ამზიდი", მიწოდება-მონტაჟი | ცალი | 1,00 | |
| 13 | ტრენაჟორი „აზიდვა მკერდიდან", მიწოდება-მონტაჟი | ცალი | 1,00 | |
| 14 | ტრენაჟორი „მიზიდვა მკერდისკენ", მიწოდება-მონტაჟი | ცალი | 1,00 | |
| 15 | ტრენაჟორი „აზიდვა ფეხებით", მიწოდება-მონტაჟი | ცალი | 1,00 | |
| 16 | ტრენაჟორი „მუცლის კუნთებისათვის", მიწოდება-მონტაჟი | ცალი | 1,00 | |
| 17 | ტრენაჟორი „მკლავჭიდის მაგიდა", მიწოდება-მონტაჟი | ცალი | 1,00 | |
| 18 | ტრენაჟორი „ორმხრივი ძელი", მიწოდება-მონტაჟი | ცალი | 1,00 | |
| 19 | ტრენაჟორი „ზურგის კუნთებისათვის", მიწოდება-მონტაჟი | ცალი | 1,00 | |

| | | | | | | | |
|---|---|---|---|---|---|---|---|
| თეთრიწყაროს მუნიციპალიტეტი, სოფელი მარაბდა | | | | | | | |
| ავტორი | გოგოლაძე | | | ტრენაჟორების ფანჩატურის მოწყობის გეგმა | მასშტაბი | ფორმატი | ფურცლის № |
| შემსრულ | გოგოლაძე | | | | 1:100 | A-4 | 1 |
| | | | | | | | |

# საჩრდილობელი ფანჩატური ტრენაჟორებისათვის

| | | |
|---|---|---|
| გაბარიტული ზომები | სიგრძე, სმ. | 600 (±5სმ) |
| | სიგანე, სმ. | 470 (±5სმ) |
| | სიმაღლე, სმ. | 320 (±5სმ) |

საჩრდილობელი ფანჩატური განკუთვნილია მობილური სპორტული ზონის შესაძენელად წლის ნებისმიერი დროისათვის და ნებისმიერ კლიმატურპირობებში, სადაც განთავსებული იქნება ტრენაჟორები.

საჩრდილობელი ფანჩატური წარმოადგენს ასაწყობ კონსტრუქციას. ლითონის ნაწილები შეღებილი უნდა იყოს მარალი ხარისხის საღებავით.

საჩრდილობელი ფანჩატურის სახურავი წარმოადგენს სამ იარუსიან სხვადასხვადონეების კონსტრუქციას, რომელიც დამზადებული უნდა იყოს პოლიკარბონატის არანაკლებ 8 მმ სისქის მასალისაგან.

საჩრდილობელი ფანჩატურის ქვედა ნაწილში, თითოეული ტრენაჟორის დასამონტაჟებლად, მოწყობილი უნდა იყოს არმირებული ბეტონის საფუძველი.

საჩრდილობელი ფანჩატურის საყრდენები დამზადებული უნდა იყოს არანაკლებ 76 მმ დიამეტრის ფოლადის მილისგან, რომლის კედლის სისქე უნდა იყოს არანაკლებ 3მმ.

საჩრდილობელი ფანჩატურის სიმაღლე 3200მმ (±50მმ) აითვლება კაუჩუკის იატაკის ზედა წერტილიდან.

აღნიშნული ფანჩატური უნდა განთავსდეს სპეციალურად მოწყობილ, 42.0 $m^2$ ფართობის მქონე კაუჩუკის მოედანზე.

ფანჩატურის საყრდენი მინ. 50სმ-ზე უნდა ჩაბეტონდეს გრუნტში.

| | | | | | | | |
|---|---|---|---|---|---|---|---|
| თეთრიწყაროს მუნიციპალიტეტი, სოფელი მარაბდა | | | | | | | |
| ავტორი | გოგოლაძე | | | ფანჩატურის დახასიათება | მასშტაბი | ფორმატი | ფურცლის № |
| შემსრულ | გოგოლაძე | | | | 1:100 | A-4 | 2 |
| | | | | | | | |

# ფანჩატურის ფასადები

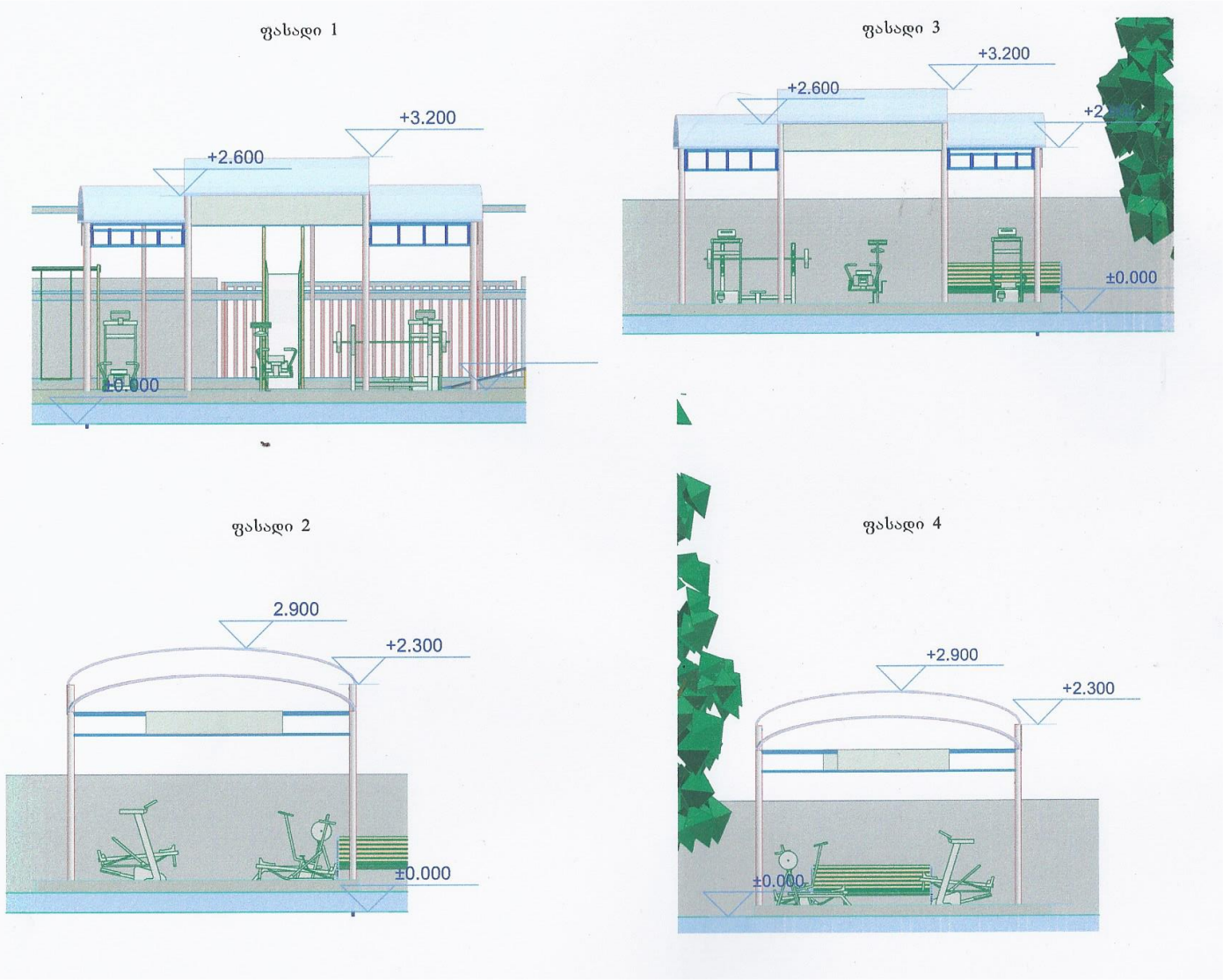


| | | | | | | | |
|---|---|---|---|---|---|---|---|
| თეთრიწყაროს მუნიციპალიტეტი, სოფელი მარაბდა | | | | | | | |
| ავტორი | გოგოლაძე | | | ფანჩატურის ფასადები | მასშტაბი | ფორმატი | ფურცლის № |
| შემსრულ | გოგოლაძე | | | | 1:100 | A-4 | 3 |
| | | | | | | | |

# ვერტ. მზიდი ელემენტების განლაგების გეგმა

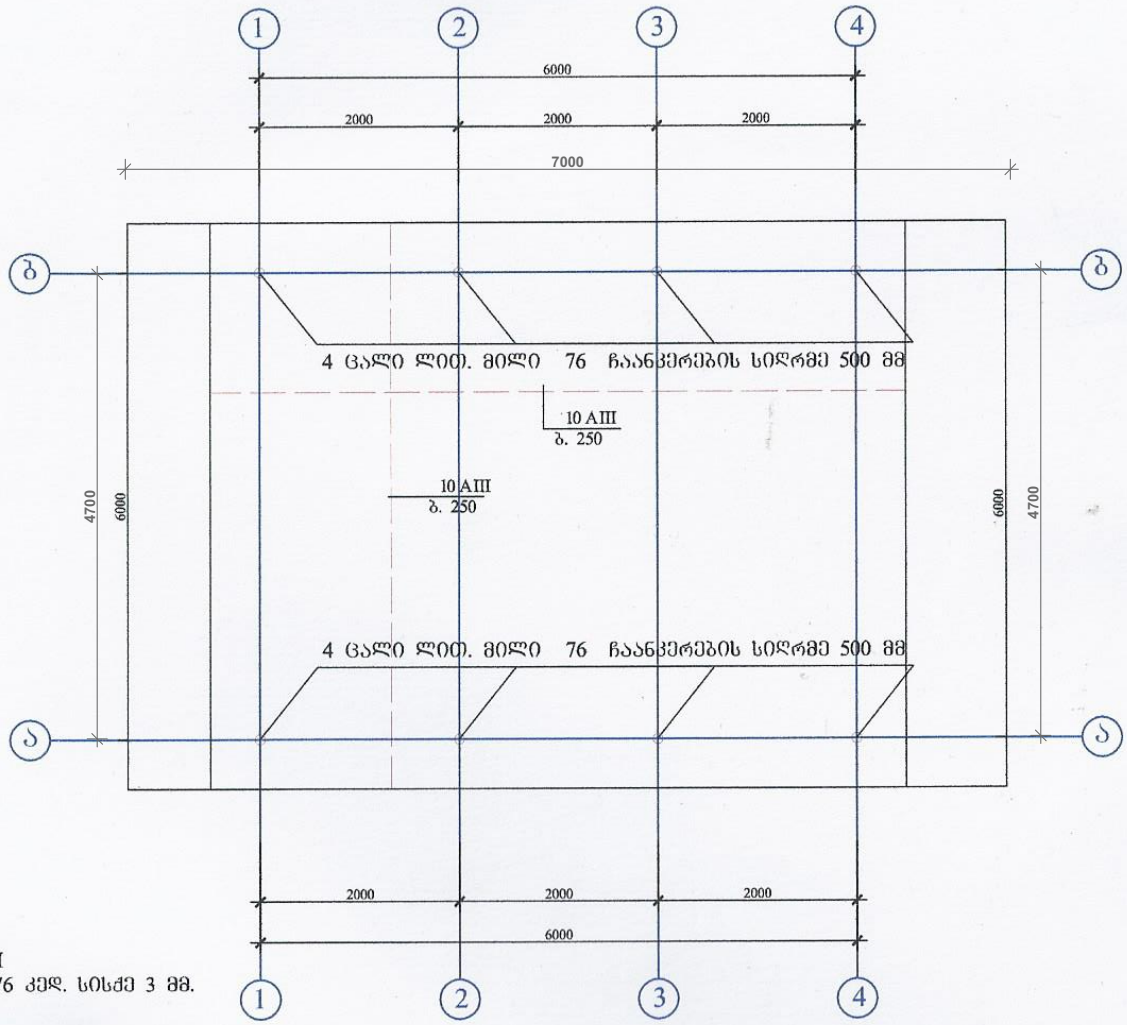


ფართობი 42 კვ.მ
არმატურა 10AIII
ლითონის მილი 76 კედ. სისქე 3 მმ.
ბეტონი B12.5

| | | | | | | | |
|---|---|---|---|---|---|---|---|
| თეთრიწყაროს მუნიციპალიტეტი, სოფელი მარაბდა | | | | | | | |
| ავტორი | გოგოლაძე | | | ვერტ. მზიდი ელემენტების განლაგების გეგმა | მასშტაბი | ფორმატი | ფურცლის № |
| შემსრულ | გოგოლაძე | | | | 1:100 | A-4 | 4 |

# გადახურვის მზიდი კონსტრუქცია 1-1 და 2-2 ღერძებზე

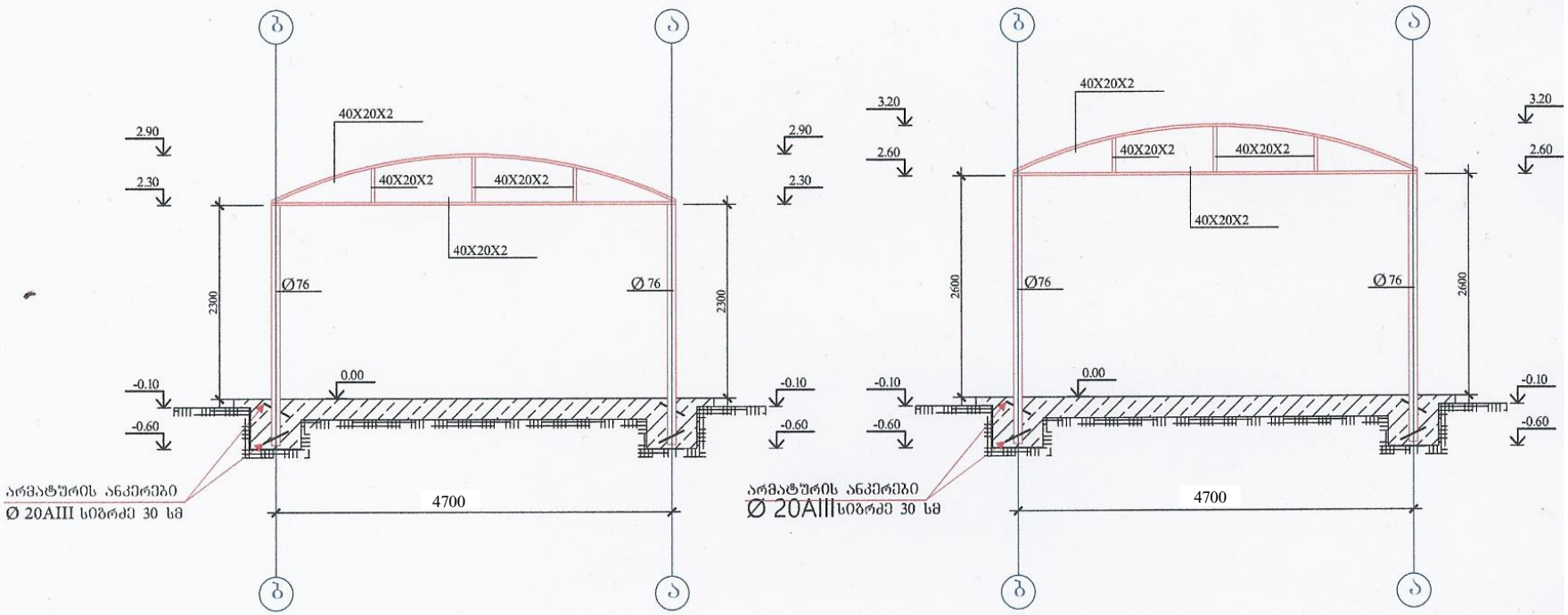


მასალების ხარჯი:
ფილკვადრატი 40X20X2
ნაკერები მოეწყოს ელემენტების შეერთების მთელ კვეთზე ნაკერის სიმაღლე 2 მმ.
არმატურის ანკერები Ø 20AIII სიბრძე 30 სმ,

| | | | | | | | |
|---|---|---|---|---|---|---|---|
| თეთრიწყაროს მუნიციპალიტეტი, სოფელი მარაბდა | | | | | | | |
| ავტორი | გოგოლაძე | | | გადახურვის მზიდი კონსტრუქცია | მასშტაბი | ფორმატი | ფურცლის № |
| შემსრულ | გოგოლაძე | | | | 1:100 | A-4 | 5 |

# გადახურვის საყრდენი კონსტრუქციის გეგმა

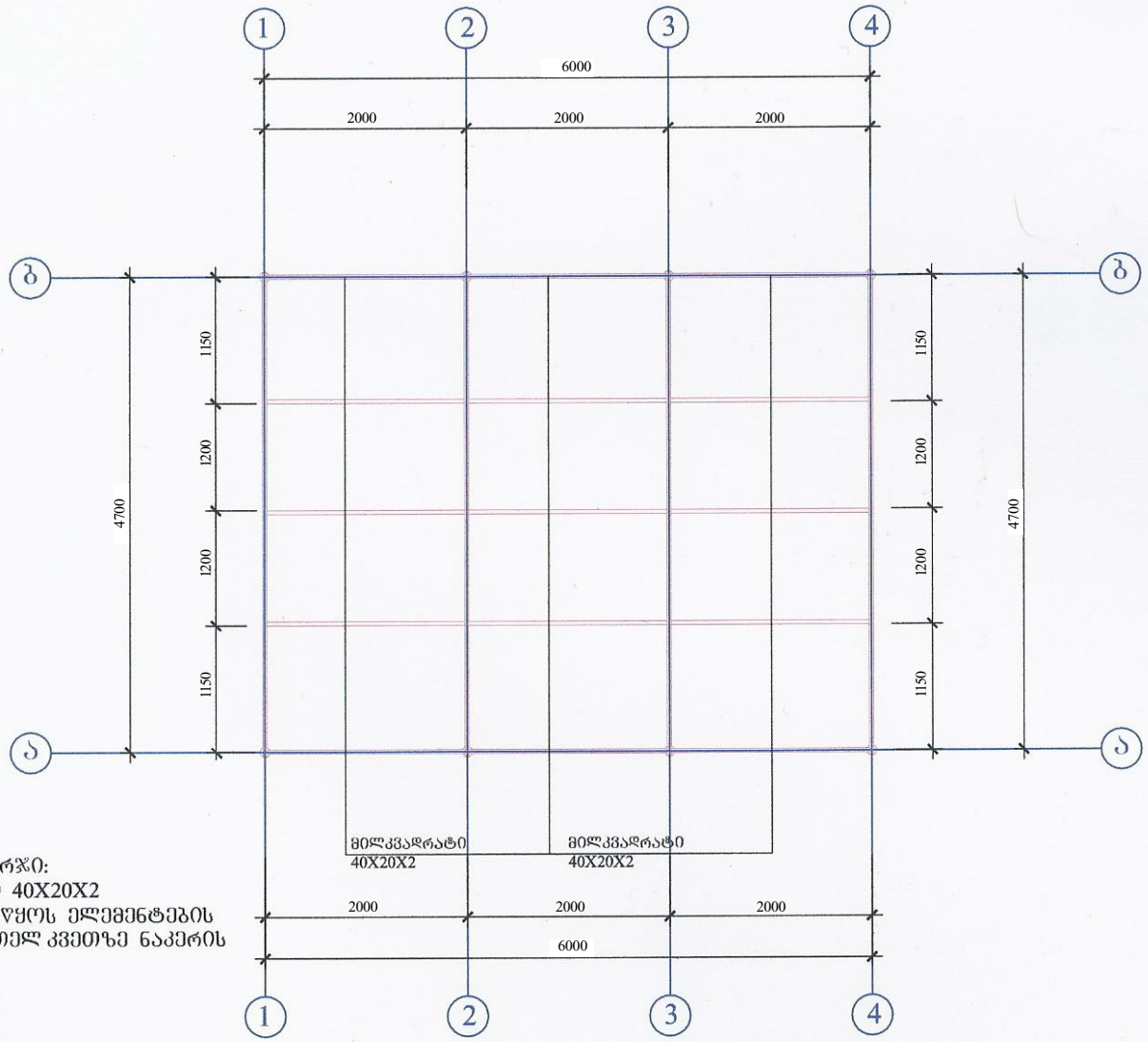


მასალების ხარჯი:
მილკვადრატი 40X20X2
ნაკერები მოეწყოს ელემენტების
შეერთების მთელ კვეთზე ნაკერის
სიმაღლე 2მმ.

| | | | | | | | |
|---|---|---|---|---|---|---|---|
| თეთრიწყაროს მუნიციპალიტეტი, სოფელი მარაბდა | | | | | | | |
| ავტორი | გოგოლაძე | | | გადახურვის საყრდენი კონსტრუქციის გეგმა | მასშტაბი | ფორმატი | ფურცლის № |
| შემსრუ | გოგოლაძე | | | | 1:100 | A-4 | 6 |

თეთრიწყაროს მუნიციპალიტეტის სოფელ სამშვილდეში სპორტული ტრენაჟორების მოწყობის სამუშაოები

ხარჯთაღრიცხვა

სახარჯთაღრიცხვო ღირებულება **15602.57** ლარი

შედგენილია 2021 წლის II კვარტლის დონეზე

მათ შორის ხელფასი **469.25** ლარი

| № | საფუძველი | სამუშაოს დასახელება | ნორმატიული რესურსი | | | ხელფასი | | მასალა | | სამშენებლო მექანიზმები | | ჯამი |
|---|---|---|---|---|---|---|---|---|---|---|---|---|
| | | | განზ. | ერთეულზე | სულ | ერთ. ფასი | სულ | ერთ. ფასი | სულ | ერთ. ფასი | სულ | |
| 1 | 2 | 3 | 4 | 5 | 6 | 7 | 8 | 9 | 10 | 11 | 12 | 13 |
| **1** | **11–22–1** | **კაუჩუკის ფილების მოწყობა იატაკზე** | **100მ2** | | **0.32** | | | | | | | |
| | | შრმითი რესურსი | კ/სთ | 188.00 | 60.16 | 7.80 | 469.25 | | | | | 469.25 |
| | | მანქანები | ლარი | 8.37 | 2.68 | | | | | 3.20 | 8.57 | 8.57 |
| | | კაუჩუკის ფილა სისქით 3,0სმ | მ2 | 101.00 | 32.32 | | | 37.00 | 1195.84 | | | 1195.84 |
| | | ორკომპონენტიანი კაუჩუკის წებო | კგ | 110.00 | 35.20 | | | 5.75 | 202.40 | | | 202.40 |
| | | სხვა მასალები | ლარი | 0.19 | 0.06 | | | 3.20 | 0.19 | | | 0.19 |
| | | **ჯამი** | | | | | **469.25** | | **1398.43** | | **8.57** | **1876.25** |
| **2** | | **სატრანსპორტო ხარჯები მასალებზე** | **5%** | | | | | | | | | **69.92** |
| | | **ჯამი** | | | | | | | | | | **1946.18** |
| | | **ზედნადები ხარჯები** | **10%** | | | | | | | | | **194.62** |
| | | **ჯამი** | | | | | | | | | | **2140.79** |
| | | **გეგმიური მოგება** | **8%** | | | | | | | | | **171.26** |
| | | **ჯამი** | | | | | | | | | | **2312.06** |
| | | **გაუთვალისწინებელი ხარჯი** | **3%** | | | | | | | | | **69.36** |
| | | **ჯამი** | | | | | | | | | | **2381.42** |
| 3 | | ტრენაჟორი „ნიჩბოსანი", მიწოდება-მონტაჟი | ცალი | | 1.00 | 47.00 | 47.00 | 1121.20 | 1121.20 | | | 1168.20 |
| 4 | | ტრენაჟორი „სხეულის ამზიდი", მიწოდება-მონტაჟი | ცალი | | 1.00 | 47.00 | 47.00 | 1801.70 | 1801.70 | | | 1848.70 |
| 5 | | ტრენაჟორი „აზიდვა მკერდიდან", მიწოდება-მონტაჟი | ცალი | | 1.00 | 47.00 | 47.00 | 1801.70 | 1801.70 | | | 1848.70 |
| 6 | | ტრენაჟორი „მიზიდვა მკერდისკენ", მიწოდება-მონტაჟი | ცალი | | 1.00 | 47.00 | 47.00 | 1388.10 | 1388.10 | | | 1435.10 |
| 7 | | ტრენაჟორი „აზიდვა ფეხებით", მიწოდება-მონტაჟი | ცალი | | 1.00 | 47.00 | 47.00 | 1468.60 | 1468.60 | | | 1515.60 |
| 8 | | ტრენაჟორი „მუცლის კუნთებისათვის", მიწოდება-მონტაჟი | ცალი | | 1.00 | 47.00 | 47.00 | 800.80 | 800.80 | | | 847.80 |
| 9 | | ტრენაჟორი „ორმხრივი ძელი", მიწოდება-მონტაჟი | ცალი | | 1.00 | 47.00 | 47.00 | 1428.00 | 1428.00 | | | 1475.00 |
| 10 | | ტრენაჟორი „ზურგის კუნთებისათვის", მიწოდება-მონტაჟი | ცალი | | 1.00 | 47.00 | 47.00 | 655.00 | 655.00 | | | 702.00 |
| | | ჯამი | | | | | | | | | | 13,222.52 |
| | | დ.ღ.გ. | 18% | | | | | | | | | 2380.05 |
| | | სულ ჯამი | | | | | 469.25 | | | | | 15602.57 |

ინდ. მეწარმე „ზვიად გოგოლაძე”

ქ. ხაშური, 26 მაისის ქ№19

# თეთრიწყაროს მუნიციპალიტეტის სოფელ სამშვილდეში სპორტული ინფრასტრუქტურის მოწყობის სამუშაოების საპროექტო-სახარჯთაღრიცხვო დოკუმენტაცია

შემსრულებელი:

ინდ.მეწარმე ზ.გოგოლაძე

2021 წელი

# განმარტებითი ბარათი

თეთრიწყაროს მუნიციპალიტეტის სოფელ სამშვილდეში სპორტული ინფრასტრუქტურის მოწყობის სამუშაოების საპროექტო-სახარჯთაღრიცხვო დოკუმენტაცია მომზადებულია ქვეყანაში მოქმედი სტანდარტებისა და სამშენებლო ნორმების სრული დაცვით.

გამოყენებული ლიტერატურა:

1. СНиП 2.02.04-84
2. III.03.01.85 - ,,მშენებლობის ორგანიზაცია“
3. სამშენებლო რესურსების ფასები 2021 წლის II კვარტლის დონეზე

ხარჯთაღრიცხვაში მიღებულია შემდეგი დარიცხვები:

1. ზედნადები ხარჯი- 10%
2. გეგმიური დაგროვება- 8%
3. გაუთვალისწინებელი სამუშაოები- 3%
4. დ.ღ.გ.- 18%

თუ შემსრულებელს ექნება განსხვავებული დარიცხვები, ხარჯთაღრიცხვა ექვემდებარება გადაანგარიშებას.

სახარჯთაღრიცხვო დოკუმენტაცია საბაზრო ურთიერთობის პირობებში არის ობიექტის წინასწარი საორიენტაციო ღირებულება და არ წარმოადგენს დამკვეთსა და შემსრულებელს შორის ანგარიშსწორების დოკუმენტს. მათ შორის ანგარიშსწორება უნდა განხორციელდეს ფაქტიური დანახარჯების მიხედვით სათანადო დოკუმენტაციის წარდგენით, ქვეყანაში მოქმედი კანონმდებლობით.

# ტრენაჟორების აღწერილობა

- გარე გამოყენების ფიტნეს აღჭურვილობა უნდა აკმაყოფილებდეს შემდეგ მინიმალურ მოთხოვნებსა და სპეციფიკაციებს:

- გარე მოხმარების ტრენაჟორები ფიზიკური განვითარებისთვის განკუთვნილია ხელმისაწვდომი ფიზიკური ვარჯიშისთვის 14 წლის ასაკიდან. ფიზიკური დატვირთვა ხდება საკუთარი წონის ხარჯზე. შესაძლებელია გამოყენება როგორც ზოგადი ფიზიკური ვარჯიშისთვის, ასევე სპორტული ღონისძიებებისთვის.

- მონტაჟი ხორციელდება ტრენაჟორებისთვის სპეციალურად მოწყობილ მოედანზე, საძირკვლის მეთოდით სპეციალური ხრახნების გამოყენებით.

- ტრენაჟორების გაბარიტულ ზომებზე დასაშვებია 5%-იანი ცდომილება, თუ აღნიშნული ცვლილებით არ დაირღვევა მისი ფუნქციონალურობა და მომხმარებლის უსაფრთხოება.

- ტრენჟორები უნდა იყოს ახალი, ქარხნული წარმოების. და უნდა გააჩნდეს ხარისხის დამადასტურებელი სერტიფიკატები. გამოყენებული უნდა იყოს შემდეგი მასალები და მახახიათებლები:

-პლათფორმა შესრულებული უნდა იყოს ფურცლოვანი ფოლადისგან სისქით არანაკლებ 4 მმ. სიგრძე არანაკლებ 754 მმ. სიგანე არანაკლებ 260 მმ;

- კორპუსი (სადგამი) შეკრული უნდა იყოს ფურცლოვანი ფოლადისგან სისქით არანაკლებ 2,5 მმ;

- დასაჯდომი და საზურგე დამზადებული უნდა იყოს ყინვაგამძლე ულტრაიისფერი სხივებისადმი და სინესტის მიმართ მდგრადი მყარი პლასტმასისგან;

-მოძრავი მექანიზმის ბერკეტის სისტემა დამზადებული უნდა იყოს ლითონის მილკვადრატისგან, კვეთა არანაკლებ 60x40 მმ, სისქე არანაკლებ 2,5 მმ. მოძრავი ელემენტების საყრდენად ბერკეტის სისტემაში, გამოყენებული უნდა იყოს დახურული ტიპის ბურთოვანი საკისრები, არანაკლებ 14 ცალი, რაც გამორიცხავს პერიოდული დამატებითი გაზეთვის აუცილებლობას;

- დატვირთვის მარეგულირებელი მექანიზმი დამზადებული უნდა იყოს ლითონის მილისგან, კვეთა არანაკლებ 60x40 მმ, სისქე არანაკლებ 2,5 მმ;

- სახელური ლითონის მილისგან დაფარული უნდა იყოს მასალით, რომელიც ხელის მოკიდებისას არ სრიალებს; დიამეტრი არანაკლებ 42 მმ, მილის კედლის სისქე არანაკლებ 2,8 მმ;

- სამაგრები დამზადებული უნდა იყოს გალვანიზირებული ან/და უჟანგავი ფოლადისგან;

- საღებავი: პოლიმერული ფხვნილის ემალი, დატანილი უნდა იყოს ლითონის დეტალებზე გამოწვის მეთოდით ქარხნულ პირობებში;

- კონსტრუქციის ღია დაბოლოებები დახშული უნდა იყოს პლასტმასის ხუფებით.

-ფეხების საყრდენი დამზადებული უნდა იყოს მოცურების საწინააღმდეგო ზედაპირის მქონე, რეზინის სხმულით დაფარული 2,5 მმ სისქის ლითონის ფირფიტისაგან, ზომებით არანაკლებ 375x150x22 მმ.

სხეულის ამზიდი

მუცლის კუნთებისათვის

აზიდვა ფეხებით

წიჩბოსანი

მიზიდვა მკერდისკენ

აზიდვა მკერდიდან

ორმხრივი ძელი

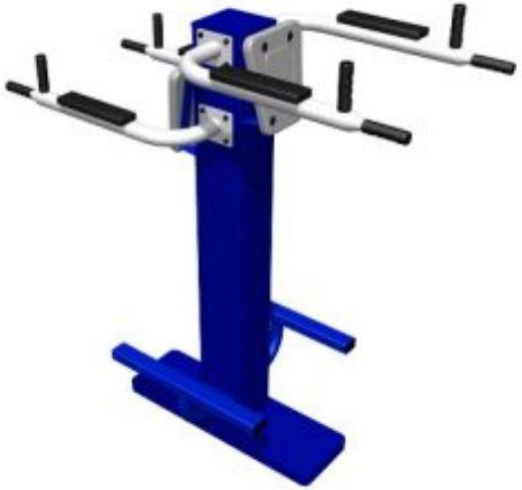

მკლავჭიდის მაგიდა

## სამუშაოების მოცულობათა უწყისი

| № | სამუშაოს დასახელება | განზ. | სულ | შენიშვნა |
|---|---|---|---|---|
| 1 | კაუჩუკის ფილების მოწყობა იატაკზე | 100მ2 | 0,32 | |
| 2 | სატრანსპორტო ხარჯები მასალებზე | % | 5,00 | |
| 3 | ტრენაჟორი „ნიჩბოსანი", მიწოდება-მონტაჟი | ცალი | 1,00 | |
| 4 | ტრენაჟორი „სხეულის ამზიდი", მიწოდება-მონტაჟი | ცალი | 1,00 | |
| 5 | ტრენაჟორი „აზიდვა მკერდიდან", მიწოდება-მონტაჟი | ცალი | 1,00 | |
| 6 | ტრენაჟორი „მიზიდვა მკერდისკენ", მიწოდება-მონტაჟი | ცალი | 1,00 | |
| 7 | ტრენაჟორი „აზიდვა ფეხებით", მიწოდება-მონტაჟი | ცალი | 1,00 | |
| 8 | ტრენაჟორი „მუცლის კუნთებისათვის", მიწოდება-მონტაჟი | ცალი | 1,00 | |
| 9 | ტრენაჟორი „ორმხრივი ძელი", მიწოდება-მონტაჟი | ცალი | 1,00 | |
| 10 | ტრენაჟორი „ზურგის კუნთებისათვის", მიწოდება-მონტაჟი | ცალი | 1,00 | |

NAPR
NAPR
სოფელი სამშვილდე
სპორტდარბაზის შენობა
NAPR
NAPR